297*210mm

vito®
all about lighting

Yeşilköy Mah. Atatürk Cad. EGS Business Park B1-Blok Kat:8 No.:299-300 Bakırköy/İstanbul, TÜRKİYE
Tel : +90 212. 465 07 71 - 465 07 72 - 465 07 73
Fax: +90 212. 465 07 70
www.vitolighting.com
info@vitolighting.com

## EN

### LED SURFACE-MOUNTED OUTDOOR FIXTURE INSTRUCTION

**SPECIFICATION:**
Model: PUNTO-S
3401140 / 3401150
Operating Voltage: 220-240V~50/60Hz
Power: 9W
Light Source: SMD LED
Electrical Protection Class: II
Ingress Protection: IP 65
Material: PC+PP

**CAUTION:**
1. Please read the instruction carefully before installation and preserve it well.
2. Must be installed and assembled by a qualified electrician.
3. Before installation, please cut off the main power.
4. Never use the lamp without the protective shield. If it's broken, please replace it with a new one.
5. Keep a min.30cm distance between the lamp and the other things.
6. Please use proper wire for connection.

**INSTALLATION:**
1. Please take out the protective cover first.
2. Perforate 3 holes on the wall and fix plastic expansion pieces in.
3. Fix the body part to the wall with screws.
4. Connect power cables on terminal blocks properly.
5. Turn on the power.

**MAINTENANCE:**
1. Use only a cotton swab and alcohol to clean the lamp body.

## RUS

### НАКЛАДНЫЕ СВЕТИЛЬНИКИ ДЛЯ НАРУЖНОГО ОСВЕЩЕНИЯ ИНСТРУКЦИЯ

**ТЕХНИЧЕСКИЕ ХАРАКТЕРИСТИКИ:**
Модель: PUNTO-S
3401140 / 3401150
Рабочее напряжение:220-240В ~ 50/60Гц
Мощность: 9Вт
Цоколь: SMD LED
Класс защиты: II
Степень защиты: IP65
Корпус: PC+PP

**ТРЕБОВАНИЯ БЕЗОПАСНОСТИ:**
1. Перед установкой внимательно прочитайте и сохраните инструкцию.
2. Светильник должен быть установлен квалифицированным электриком.
3. Перед установкой отключите электропитание.
4. Не эксплуатируйте светильник без защитного плафона.
5. Расстояние между освещаемыми предметами и светильником должно быть не менее 30 см.
6. Перед подключением убедитесь в правильности соединения электрических проводов.

**МОНТАЖ:**
1. Снимите защитный плафон светильника.
2. Выбрав место монтажа, просверлите 3 отверстия в стене, вставьте дюбели.
3. Соедините электрические провода с клеммами.
4. Закрепите основание светильника при помощи шурупов.
5. Включите электропитание. Светильник готов к эксплуатации.

**РЕКОМЕНДАЦИИ ПО УХОДУ:**
1. Для ухода за поверхностью корпуса светильника используйте влажную ткань, возможно применение спиртового раствора.

## TR

### LEDLİ SIVA-ÜSTÜ DIŞ-ORTAM AYDINLATMA ARMATÜRÜ KULLANIM KILAVUZU

**ÖZELLİKLER:**
Model: PUNTO-S
3401140 / 3401150
Çalışma Gerilimi: 220-240V~50/60Hz
Güç: 9W
Işık kaynağı:SMD LED
Elektriksel Koruma Sınıfı: II
Dış Ortam Koşullarına Karşı Koruma Derecesi: IP 65
Materyal: PC+PP

**UYARI:**
1. Kurulumdan önce kullanma kılavuzunu dikkatlice okuyunuz ve muhafaza ediniz.
2. Kurulum uzman bir elektrikçi tarafından yapılmalıdır.
3. Kurulumdan önce şebeke gerilimini kesiniz.
4. Lambayı koruyucu kapağı olmadan asla kullanmayınız. Eğer kırılmış ise yenisi ile değiştiriniz.
5. Lamba ve diğer cisimler arasında min.30 cm mesafe bırakınız.
6. Bağlantı için uygun kablo kullanınız.

**KURULUM:**
1. Önce koruyucu kapağı çıkarınız.
2. Duvarda 3 adet delik açarak plastik dübelleri duvara monte ediniz.
3. Gövdeyi duvara vida yardımıyla sabitleyiniz.
4. Güç kablolarını klemens üzerinde doğru bir şekilde bağlayınız.
5. Enerjiyi açınız.

**BAKIM:**
1. Lambayı temizlemek için bir parça pamuklu bez ve az miktarda alkol kullannız.

## GR

### ΧΩΝΕΥΤΟ ΦΩΤΙΣΤΙΚΟ ΤΟΙΧΟΥ LED ΕΞΩΤΕΡΙΚΟΥ ΧΩΡΟΥ ΟΔΗΓΙΕΣ

**ΤΕΧΝΙΚΑ ΧΑΡΑΚΤΗΡΙΣΤΙΚΑ:**
Τύπος: PUNTO-S
3401140 / 3401150
Τάση Λειτουργίας: 220-240V~50/60Hz
Ισχύς: 9W
Κάλυκας: SMD LED
Κλάση Προστασίας: II
Βαθμός Στεγανότητας: IP 65
Υλικό: PC+PP

**ΠΡΟΣΟΧΗ:**
1. Πριν την εγκατάσταση διαβάστε τις οδηγίες και διατηρείστε τις.
2. Η εγκατάσταση και συναρμολόγηση να γίνεται από εξειδικευμένο ηλεκτρολόγο.
3. Πριν την εγκατάσταση κλείστε την κεντρική παροχή ρεύματος.
4. Να μην χρησιμοποιείτε χωρίς το προστατευτικό κάλυμμα. Εάν σπάσει αντικαταστήστε το με νέο.
5. Διατηρείστε απόσταση τουλάχιστον 30cm από άλλα αντικείμενα.
6. Χρησιμοποιείστε κατάλληλη καλωδίωση..

**ΕΓΚΑΤΑΣΤΑΣΗ:**
1. Αφαιρέστε το μπροστινό κάλυμμα προστασίας.
2. Δημιουργήστε 3 τρύπες στον τοίχο και τοποθετήστε τις πλαστικές προεκτάσεις.
3. Στερεώστε στον τοίχο με βίδες.
4. Συνδέστε τα καλώδια στις κλέμμες.
5 Ανοίξτε την παροχή ρεύματος

**ΣΥΝΤΗΡΗΣΗ:**
1. Χρησιμοποιείστε καθαρό πανί τον καθαρισμό.

## SLO

### NADOMETNA ZUNANJA SVETILKA svetilke

**Specifikacije**:
Model: PUNTO-S
3401140 / 3401150
Delovna napetost: 220-240B ~ 50/60Гц
Max moč: 9W
LED svetilno telo (SMD LED): SMD LED
EP Class: II
IP zaščita: IP65
Material:PC+PP

**OPOZORILA:**
1.Pred uporabo pozorno preberita navodila.
2.Vsa dela na glavnih vodnikih morajo biti narejena s strani za to usposobljenih oseb!
3.Izklopite 230V napajanje preden začnete z nameščanjem!
4.Nikoli ne uporabljajte svetilke brez zaščitnega stekla. V primeru, da se zlomi ali poškoduje, ga nemudoma zamenjajte z novim.
5.Med napravo in drugimi predmeti upoštevajte minimalno razdaljo 30 cm!
6.Za povezavo uporabljajte primerne inštalacijske sponke in kable.

**MONTAŽA:**
1.Najprej odstranite zaščitno steklo.
2.V steni izvrtjajte 3 luknje glede na dane dimenzije svetilke in vstavite priložena vložka.
3.Pritrdite napravo z vijaki.
4.Kabel povežite na napajanje s primernimi inštalacijskimi sponkami.
5.Vključite napajanje.

**VZDRŽEVANJE:**
1.Za čiščenje uporabite bombažno krpo s primernim čistilom.

## AR

### LED دليل استخدام اجهزة الاضاءة الأماكن الخارجية

**المواصفات الفنية**
الموديل: PUNTO-S
3401140 / 3401150
جهد التشغيل: 220-240V~50/60Hz
قدرته: 9W
مصدر الضوء: SMD LED
درجة الحماية من العوامل الخارجية: IP 65
نوع المادة: PC+PP

**تحذير**
١. يرجى قراءة دليل الاستخدام جيدًا قبل تركيب المنتج، كما يرجى المحافظة عليه.
٢. يجب أن يقوم بتجميع المنتج كهربائي متخصص.
٣. تأكد من فصلك للتيار الكهربائي قبل القيام بعملية التركيب.
٤. تأكد من توصيلك الخط الأرضي.
٥. لا تستخدم اللمبة دون الغطاء الواقي. واذا حدث كسر أو تلف في الغطاء يرجى شراء غطاء آخر.
٦. يجب أن تكون هناك مسافة قدرها (٣٠ سم) بين اللمبة والأجزاء الأخرى.
٧. استخدم كابل مناسب للتوصيل.
٨. استخدم مفتاح كهربائي مزدوج.

**التركيب**
١. أولا قم بإخراج الغطاء الواقي.
٢. قم بعمل فتحة 3 في الحائط ثم ثبت الخابور البلاستيكي في الحائط/السطح/الأرضية.
٣. قم بتثبيت الجسم في الحائط بالمسمار البورمة.
٤. قم بتوصيل كابلات القدرة الكهربائية جيداً بالأطراف الكهربائية.
٥. افتح التيار الكهربائي.

**الصيانة**
١. لتنظيف اللمبة يرجى استخدام قطعة قماش قطنية ويوضع عليها مقدار قليل من الكحول.

## BG

### ВЛАГОЗАЩИТЕНО ОСВЕТИТЕЛНО ТЯЛО ЗА ОТКРИТ МОНТАЖ ИНСТРУКЦИЯ

**ХАРАКТЕРИСТИКИ:**
Модел: PUNTO-S
3401140 / 3401150
Номинално напрежение: 20-240V~50/60Hz
Максимална мощност 9W
Тип фасунга: SMD LED
Клас на защита: II
Степен на защита, осигурена от обвивката: IP65
Материал: PC+PP

**ВАЖНО:**
1. Моля прочетете внимателно инструкцията преди монтаж и я запазете.
2. Трябва да се монтира и ремонтира само от квалифициран ел.техник.
3. Преди монтаж изключете главното захранване.
4. Никога не ползвайте осветителя без защитният щит. Ако се счупи го подменете с нов.
5. Пазете мин.30см разстояние между осветителя и други предмети.
6. Моля ползвайте подходящи проводници за свързване.

**МОНТАЖ:**
1. Първо свалете защитното стъкло.
2. Свържете захранващият кабел с лустерклемата внимателно.
3. Закрепете осветителя към повърхността с винтовете.
4. Сглобете осветителя.
5. Включете захранването.

**ПОДРЪЖКА:**
1. Ползвайте само памучни кърпи за почистване на осветителя.

## RO

### CORP DE ILUMINAT APLICAT CU LED PENTRU EXTERIOR INSTRUCŢIUNI

**SPECIFICAŢII:**
Model: PUNTO-S
3401140 / 3401150
Tensiune de alimentare: 220-240V~50/60Hz
Putere: 9W
Tip dulie: SMD LED
Clasa de protecţie: II
Grad de protecţie: IP 65
Material: PC+PP

**MĂSURI DE PRECAUŢIE:**
1. Înainte de instalare citiţi şi urmaţi cu atenţie instrucţiunile de utilizare.
2. Lampa trebuie asamblată şi instalată de către un electrician autorizat.
3. Înainte de instalare opriţi tensiunea electrică de la alimentarea cu energie.
4. Niciodată nu folosiţi lampa fara corpul de protecţie. Dacă acesta este spart înlocuiţi-l cu unul nou.
5. Păstraţi min. 30cm între lampă şi alte obiecte
6. Pentru conectare folosiţi cabluri de putere mărită.

**INSTALARE:**
1. Prima dată îndepărtaţi corpul de protecţie.
2. Executaţi 3 găuri în perete şi fixaţi diblurile în acestea.
3. Fixaţi corpul terminal al lampii pe perete cu ajutorul holtşuruburilor.
4. Conectaţi cablurile de alimentare la lampă cu ajutorul blocului conector.
5. Reasamblaţi lampa la loc. Alimentaţi lampa.

**ÎNTREŢINERE:**
1. Folosiţi o ţesatură de bumbac şi alcool izopropilic pentru a şterge corpul lanternei.

## SRB

### NADGRADNA SVETILJKA ZA SPOLJAŠNJU UPOTREBU UPUTSTVO ZA UPOTREBU

**TEHNICKE KARAKTERISTIKE:**
Model: PUNTO-S
3401140 / 3401150
Napon: 220-240V~50/60Hz
Snaga: 9W
Izvor svetla: SMD LED
Klasa zastite: II
Stepen zastite: IP 65
Materijal: PC+PP

**UPOZORENJE:**
1. Pre instaliranja pažljivo procitati uputstvo i sacuvati.
2. Instalaciju treba izvršiti kvalifikovani električar.
3. Pre instaliranja prekinuti dovod struje.
4. Ne koristiti lampu bez zaštitnog poklopca. Ako bi se zastitni poklopac razbio zameniti sa novim.
5. Razmak između lampe i ostalih predmeta treba biti min. 30cm.
6. Koristiti odgovarajucu zicu za povezanost.

**UPUTSTVO ZA INSTALIRANJE:**
1. Najpre izvaditi zastitni poklopac.
2. Na zidu izbusiti 3 rupe i instalirati plasticne delove u rupe.
3. Ucvrstiti nosac lampe srafovima na zid.
4. Povezati napojne vodove pomocu klema.
5. Ukljuciti struju.

**RUKOVANJE:**
1. Koristiti pamucnu krpu sa malo alkohola za ciscenje lampe.

## HR

### NADGRADNA SVJETILJKA ZA SPOLJAŠNJU UPOTREBU UPUTSTVO ZA UPOTREBU

**TEHNIČKE KARAKTERISTIKE:**
Model: PUNTO-S
3401140 / 3401150
Napon: 220-240V~50/60Hz
Snaga: 9W
Izvor svjetla: SMD LED
Klasa zaštite: II
Stupanj zaštite: IP65
Materijal: PC+PP

**UPOZORENJE:**
1. Prije instaliranja pažljivo pročitati uputstvo i sačuvati.
2. Instalaciju treba izvršiti kvalificirani električar.
3. Prije instaliranja prekinuti dovod struje.
4. Nikada ne koristiti svjetiljku bez zaštitnog poklopca. Ukoliko se zaštitni poklopac razbije, zamijeniti ga novim.
5. Razmak između svjetiljke i ostalih predmeta treba biti min. 30cm.
6. Upotrijebiti odgovarajuću žicu za spajanje.

**UPUTSTVO ZA INSTALIRANJE:**
1. Prvo skinuti zaštitni poklopac.
2. Na zidu otvoriti 3 rupe i postaviti plastične dijelove u rupe.
3. Vijcima pričvrstiti instalacijski dio na zid.
4. Spojiti napojne vodove rednim stezaljkama.
5. Uključiti struju.

**ODRŽAVANJE:**
1. Koristiti pamučnu krpu s malo alkohola za čišćenje svjetiljke.

## KAZ

### СЫРТҚЫ ЖАРЫҚТАНДЫРУ ҮШІН ҮСТІҢГІ ЖАРЫҚ ШАМДАРЫ НҰСҚАУЛЫҒЫ

**ТЕХНИКАЛЫҚ СИПАТТАМАСЫ:**
Моделі: PUNTO-S
3401140 / 3401150
Жұмыс кернеуі: 220-240В ~ 50/60Гц
Қуаты: 9Вт
Цоколі: SMD LED
Қорғаныс санаты: II
Қорғаныс деңгейі: IP65
Корпусы:PC+PP

**ҚАУІПСІЗДІК ТАЛАПТАРЫ:**
1.Орнатар алдында нұсқаулықты мұқият оқып шығыңыз және нұсқаулықты сақтап қойыңыз.
2.Шырағданды білікті электр маманы орнатуы тиіс.
3.Орнатар алдында электр қуатын ажыратыңыз.
4.Шырағданды қорғаныс плафонынсыз пайдаланбаңыз.
5.Шырағдан мен жарық түсетін заттардың арақашықтығы 30 см кем болмауы тиіс.
6.Іске қосар алдында барлық электр өткізгіштерінің дұрыс жалғанғанына көз жеткізіңіз.

**МОНТАЖ:**
1.Шырағданның қорғаныс плафонын шешіңіз.
2.Орнататын жерді таңдаған соң, қабырғаға 3 тесік жасап, дюбельдерді салыңыз.
3.Электр өткізгіштерін клеммалармен жалғаңыз.
4.Шырағданның табандығын бұрама шегемен бекітіңіз.
5.Электр қуатын қосыңыз. Шырағдан пайдалануға дайын.

**КҮТІМ ЖАСАУ БОЙЫНША КЕҢЕСТЕР:**
1.Шырағдан корпусының бетті қабатына күтім жасау үшін сулы шүберекті пайдаланыңыз, спирт ерітіндісін пайдалануға да болады.

## UA

### НАКЛАДНИЙ СВІТИЛЬНИК ЗОВНІШНЬОГО МОНТАЖУ ІНСТРУКЦІЯ

**ТЕХНІЧНІ ХАРАКТЕРИСТИКИ**:
Модель: PUNTO-S
3401140 / 3401150
Робоча напруга: 220-240В ~ 50/60Гц
Потужність: 9Вт
Цоколь: SMD LED
Клас захисту: II
Ступінь захисту: IP65
Корпус: PC+PP

**ВИМОГИ БЕЗПЕКИ:**
1. Перед встановленням уважно прочитайте і збережіть інструкцію.
2. Світильник повинен встановлюватись кваліфікованим електриком.
3. Перед встановленням відключіть електроживлення.
4. Не експлуатуйте світильник без захисного плафона.
5. Відстань між освітлюваними предметами і світильником повинно бути не менше 30 см.
6. Перед підключенням переконайтесь у правильності з'єднання електричних проводів.

**МОНТАЖ:**
1. Зніміть захисний плафон світильника.
2. Вибравши місце монтажу, просвердліть 3 отвори в стіні, вставте дюбелі.
3. З'єднайте електричні проводи з клемами.
4. Закріпіть основу світильника за допомогою шурупів.
5. Увімкніть електроживлення. Світильник готовий до експлуатації.

**РЕКОМЕНДАЦІЇ ПО ДОГЛЯДУ:**
1. Для догляду за поверхнею корпусу світильника використовуйте вологу тканину, можливе застосування спиртового розчину.

vito®
all about lighting

Yeşilköy Mah. Atatürk Cad. EGS Business Park B1-Blok Kat:8 No.:299-300 Bakırköy/İstanbul, TÜRKİYE
Tel : +90 212. 465 07 71 - 465 07 72 - 465 07 73
Fax: +90 212. 465 07 70
www.vitolighting.com
info@vitolighting.com

## FR

### APPAREIL EXTÉRIEUR À LED EN SAILLIE INSTRUCTION

**SPÉCIFICATION:**
Modèle : PUNTO-S
3401140 / 3401150
Tension de fonctionnement : 220-240 V ~ 50/60 Hz.
Puissance : 9W
Source de lumière : LED CMS
Classe de protection électrique : II
Protection contre la pénétration : IP 65
Matériel: PC+PP

**PRUDENCE:**
1. Veuillez lire attentivement les instructions avant l'installation et bien le conserver.
2. Doit être installé et assemblé par un électricien qualifié.
3. Avant l'installation, veuillez couper l'alimentation principale.
4. N'utilisez jamais la lampe sans l'écran de protection. S'il est cassé, veuillez le remplacer par un nouveau.
5. Gardez une distance d'au moins 30 cm entre la lampe et les autres objets.
6. Veuillez utiliser un fil approprié pour la connexion.

**INSTALLATION:**
1. Veuillez d'abord retirer la housse de protection.
2. Percez 3 trous dans le mur et fixez-y les pièces d'expansion en plastique.
3. Fixez la partie du corps au mur avec des vis.
4. Connectez correctement les câbles d'alimentation aux borniers.
5. Mettez sous tension.

**ENTRETIEN:**
1. Utilisez uniquement un coton-tige et de l'alcool pour nettoyer le corps de la lampe.

## IT

### APPARECCHIO DA SUPERFICIE DA ESTERNO A LED ISTRUZIONI

**SPECIFICA:**
Modello: PUNTO-S
3401140 / 3401150
Tensione operativa: 220-240 V~50/60 Hz
Potenza: 9W
Sorgente luminosa: LED SMD
Classe di protezione elettrica: II
Protezione ingresso: IP 65
Materiale: PC+PP

**ATTENZIONE:**
1. Leggere attentamente le istruzioni prima dell'installazione e conservarlo bene.
2. Deve essere installato e assemblato da un elettricista qualificato.
3. Prima dell'installazione, interrompere l'alimentazione principale.
4. Non utilizzare mai la lampada senza lo schermo protettivo. Se è rotto,
si prega di sostituirlo con uno nuovo.
5. Mantenere una distanza minima di 30 cm tra la lampada e le altre cose.
6. Utilizzare il cavo appropriato per il collegamento.

**INSTALLAZIONE:**
1. Rimuovere prima la copertura protettiva.
2. Praticare 3 fori sulla parete e fissarvi i pezzi di espansione in plastica.
3. Fissare la parte del corpo al muro con le viti.
4. Collegare correttamente i cavi di alimentazione sulle morsettiere.
5. Accendere l'alimentazione.

**MANUTENZIONE:**
1. Utilizzare solo un batuffolo di cotone e alcol per pulire il corpo della lampada.

## DE

### LED-AUFBAULEUCHTE FÜR DEN AUSSENBEREICH ANWEISUNG

**SPEZIFIKATION:**
Modell: PUNTO-S
3401140 / 3401150
Betriebsspannung: 220–240 V ~ 50/60 Hz
Leistung: 9W
Lichtquelle: SMD-LED
Elektrische Schutzklasse: II
Schutzart: IP 65
Material: PC+PP

**VORSICHT:**
1. Bitte lesen Sie die Anleitung vor der Installation sorgfältig durch und bewahren Sie es gut auf.
2. Muss von einem qualifizierten Elektriker installiert und montiert werden.
3. Bitte unterbrechen Sie vor der Installation die Hauptstromversorgung.
4. Benutzen Sie die Lampe niemals ohne Schutzschild. Wenn es kaputt ist, Bitte ersetzen Sie es durch ein neues.
5. Halten Sie einen Abstand von mindestens 30 cm zwischen der Lampe und anderen Gegenständen ein.
6. Bitte verwenden Sie für den Anschluss ein geeignetes Kabel.

**INSTALLATION:**
1. Bitte nehmen Sie zuerst die Schutzhülle heraus.
2. Bohren Sie 3 Löcher in die Wand und befestigen Sie die Kunststofferweiterungsstücke darin.
3. Befestigen Sie das Gehäuseteil mit Schrauben an der Wand.
4. Schließen Sie die Stromkabel ordnungsgemäß an die Klemmenblöcke an.
5. Schalten Sie den Strom ein.

**WARTUNG:**
1. Verwenden Sie zum Reinigen des Lampenkörpers nur ein Wattestäbchen und Alkohol.

## PL

### OPRAWA ZEWNĘTRZNA NATYNKOWA LED INSTRUKCJA

**SPECYFIKACJA:**
Model: PUNTO-S
3401140 / 3401150
Napięcie robocze: 220-240 V ~ 50/60 Hz
Moc: 9W
Źródło światła: dioda LED SMD
Klasa ochrony elektrycznej: II
Stopień ochrony: IP 65
Materiał: PC+PP

**OSTROŻNOŚĆ:**
1. Przed instalacją przeczytaj uważnie instrukcję i dobrze go przechowuj.
2. Musi być zainstalowany i zmontowany przez wykwalifikowanego elektryka.
3. Przed instalacją należy odłączyć główne zasilanie.
4. Nigdy nie używaj lampy bez osłony ochronnej. Jeśli jest uszkodzony, proszę wymienić go na nowy.
5. Zachowaj odległość min.30cm pomiędzy lampą a innymi rzeczami.
6. Do połączenia użyj odpowiedniego przewodu.

**INSTALACJA:**
1. Najpierw zdejmij osłonę ochronną.
2. Przewierć 3 otwory w ścianie i przymocuj plastikowe elementy dylatacyjne.
3. Przymocuj część korpusu do ściany za pomocą śrub.
4. Podłącz prawidłowo kable zasilające do listew zaciskowych.
5. Włącz zasilanie.

**KONSERWACJA:**
1. Do czyszczenia korpusu lampy używaj wyłącznie wacika i alkoholu.

## ES

### APARATO EXTERIOR LED DE SUPERFICIE INSTRUCCIÓN

**ESPECIFICACIÓN:**
Modelo: PUNTO-S
3401140 / 3401150
Voltaje de funcionamiento: 220-240V~50/60Hz
Potencia: 9W
Fuente de luz: LED SMD
Clase de protección eléctrica: II
Protección de ingreso: IP 65
Material: PC+PP

**PRECAUCIÓN:**
1. Lea atentamente las instrucciones antes de la instalación. y conservarlo bien.
2. Debe ser instalado y ensamblado por un electricista calificado.
3. Antes de la instalación, corte la alimentación principal.
4. Nunca utilice la lámpara sin el escudo protector. Si está roto, reemplácelo por uno nuevo.
5. Mantenga una distancia mínima de 30 cm entre la lámpara y los demás elementos.
6. Utilice el cable adecuado para la conexión.

**INSTALACIÓN:**
1. Primero retire la cubierta protectora.
2. Haga 3 agujeros en la pared y fije las piezas de expansión de plástico.
3. Fije la parte del cuerpo a la pared con tornillos.
4. Conecte correctamente los cables de alimentación en los bloques de terminales.
5. Encienda la alimentación.

**MANTENIMIENTO:**
1. Utilice únicamente un bastoncillo de algodón y alcohol para limpiar el cuerpo de la lámpara.

## PT

### FIXAÇÃO EXTERIOR LED MONTADA NA SUPERFÍCIE INSTRUÇÃO

**ESPECIFICAÇÃO:**
Modelo: PUNTO-S
3401140 / 3401150
Tensão operacional: 220-240V ~ 50/60Hz
Potência: 9W
Fonte de luz: LED SMD
Classe de Proteção Elétrica: II
Proteção de entrada: IP 65
Material: PC+PP

**CUIDADO:**
1. Leia atentamente as instruções antes da instalação e conserve-o bem.
2. Deve ser instalado e montado por um eletricista qualificado.
3. Antes da instalação, desligue a alimentação principal.
4. Nunca use a lâmpada sem a proteção protetora. Se estiver quebrado, substitua-o por um novo.
5. Mantenha uma distância mínima de 30 cm entre a lâmpada e outras coisas.
6. Use fio adequado para conexão.

**INSTALAÇÃO:**
1. Retire primeiro a capa protetora.
2. Faça 3 furos na parede e fixe as peças plásticas de expansão.
3. Fixe a parte do corpo na parede com parafusos.
4. Conecte os cabos de alimentação nos blocos terminais corretamente.
5. Ligue a energia.

**MANUTENÇÃO:**
1. Use apenas um cotonete e álcool para limpar o corpo da lâmpada.

## SK

### LED VONKAJŠIE ZARIADENIE NA POVRCHOVÁ MONTÁŽ NÁVOD

**ŠPECIFIKÁCIA:**
Model: PUNTO-S
3401140 / 3401150
Prevádzkové napätie: 220-240V~50/60Hz
Výkon: 9W
Svetelný zdroj: SMD LED
Trieda elektrickej ochrany: II
Ochrana proti vniknutiu: IP 65
Materiál: PC+PP

**POZOR:**
1. Pred inštaláciou si pozorne prečítajte návod a dobre ho zachovajte.
2. Inštaláciu a montáž musí vykonať kvalifikovaný elektrikár.
3. Pred inštaláciou vypnite hlavné napájanie.
4. Nikdy nepoužívajte lampu bez ochranného štítu. Ak je zlomený, vymeňte ho prosím za nový.
5. Dodržujte minimálnu vzdialenosť 30 cm medzi lampou a ostatnými vecami.
6. Na pripojenie použite správny kábel.

**INŠTALÁCIA:**
1. Najprv odstráňte ochranný kryt.
2. Perforujte 3 otvory na stene a pripevnite plastové dilatačné diely.
3. Pripevnite časť tela k stene pomocou skrutiek.
4. Správne pripojte napájacie káble na svorkovnice.
5. Zapnite napájanie.

**ÚDRŽBA:**
1. Na čistenie tela lampy používajte iba vatový tampón a alkohol.

## CZ

### LED VENKOVNÍ SVÍTIDLO NA POVRCHOVÁ MONTÁŽ NÁVOD

**SPECIFIKACE:**
Model: PUNTO-S
3401140 / 3401150
Provozní napětí: 220-240V~50/60Hz
Výkon: 9W
Světelný zdroj: SMD LED
Třída elektrické ochrany: II
Krytí: IP 65
Materiál: PC+PP

**POZOR:**
1. Před instalací si pozorně přečtěte návod a dobře to uchovat.
2. Instalaci a montáž musí provést kvalifikovaný elektrikář.
3. Před instalací prosím vypněte hlavní napájení.
4. Nikdy nepoužívejte lampu bez ochranného štítu. Pokud je rozbitá, vyměňte jej prosím za nový.
5. Dodržujte minimální vzdálenost 30 cm mezi lampou a ostatními věcmi.
6. Pro připojení použijte správný vodič.

**INSTALACE:**
1. Nejprve sejměte ochranný kryt.
2. Perforujte 3 otvory na stěně a upevněte do nich plastové dilatační díly.
3. Upevněte část těla ke stěně pomocí šroubů.
4. Správně připojte napájecí kabely ke svorkovnicím.
5. Zapněte napájení.

ÚDRŽBA:
1. K čištění těla lampy používejte pouze vatový tampon a alkohol.

## BIH

### LED POVRŠINSKI VANJSKI UREĐAJ UPUTSTVO

**SPECIFIKACIJA:**
Model: PUNTO-S
3401140 / 3401150
Radni napon: 220-240V~50/60Hz
Snaga: 9W
Izvor svjetlosti: SMD LED
Klasa električne zaštite: II
Zaštita od ulaska: IP 65
Materijal: PC+PP

**OPREZ:**
1. Pažljivo pročitajte upute prije instalacije i dobro ga sačuvati.
2. Mora biti instaliran i montiran od strane kvalifikovanog električara.
3. Prije instalacije, isključite glavno napajanje.
4. Nikada ne koristite lampu bez zaštitnog štita. ako je pokvareno, molimo zamijenite ga novim.
5. Održavajte udaljenost od najmanje 30 cm između lampe i ostalih stvari.
6. Za povezivanje koristite odgovarajuću žicu.

**INSTALACIJA:**
1. Prvo skinite zaštitni poklopac.
2. Izbušite 3 rupe na zidu i učvrstite plastične dijelove za proširenje.
3. Pričvrstite dio tijela na zid vijcima.
4. Pravilno spojite kablove za napajanje na terminalne blokove.
5. Uključite napajanje.

**ODRŽAVANJE:**
1. Za čišćenje kućišta lampe koristite samo pamučni štapić i alkohol.

## AL

### PAJISJE E JASHTME E MONTITUAR NË SIPËRFAQE LED UDHËZIM

**SPECIFIKIM:**
Modeli: PUNTO-S
3401140 / 3401150
Tensioni i funksionimit: 220-240V~50/60Hz
Fuqia: 9W
Burimi i dritës: SMD LED
Klasa e mbrojtjes elektrike: II
Mbrojtja nga depërtimi: IP 65
Materiali: PC+PP

**KUJDES:**
1. Ju lutemi lexoni me kujdes udhëzimin përpara instalimit dhe ruajeni mirë.
2. Duhet të instalohet dhe montohet nga një elektricist i kualifikuar.
3. Përpara instalimit, ju lutemi shkëputni rrymën kryesore.
4. Asnjëherë mos e përdorni llambën pa mburojën mbrojtëse. Nëse është prishur, ju lutemi zëvendësojeni me një të re.
5. Mbani një distancë min.30 cm ndërmjet llambës dhe gjërave të tjera.
6. Ju lutemi përdorni telin e duhur për lidhje.

**INSTALIMI:**
1. Ju lutemi hiqni mbulesën mbrojtëse së pari.
2. Shponi 3 vrima në mur dhe fiksoni pjesët plastike të zgjerimit.
3. Fiksoni pjesën e trupit në mur me vida.
4. Lidhni siç duhet kabllot e rrymës në blloqet e terminaleve.
5. Ndizni fuqinë.

**MIRËMBAJTJA:**
1. Përdorni vetëm një shtupë pambuku dhe alkool për të pastruar trupin e llambës.

## MK

### ЛЕД ПОВРШИНА ПОВРШИНА НАДВОРЕШЕН ФИЛАМ ИНСТРУКЦИЈА

**СПЕЦИФИКАЦИЈА:**
Модел: PUNTO-S
3401140 / 3401150
Работен напон: 220-240V~50/60Hz
Моќност: 9W
Извор на светлина: SMD LED
Класа на електрична заштита: II
Заштита од навлегување: IP 65
Материјал: PC+PP

**ВНИМАНИЕ:**
1. Ве молиме внимателно прочитајте го упатството пред инсталацијата и добро сочувајте го.
2. Мора да биде инсталиран и склопен од квалификуван електричар.
3. Пред инсталацијата, исклучете го главното напојување.
4. Никогаш не користете ја светилката без заштитниот штит. Ако е скршен, ве молиме заменете го со нов.
5. Одржувајте мин.30см растојание помеѓу светилката и другите работи.
6. Ве молиме користете соодветна жица за поврзување.

**ИНСТАЛАЦИЈА:**
1. Ве молиме прво извадете го заштитниот капак.
2. Продупчете 3 дупки на ѕидот и фиксирајте ги пластичните експанзиони парчиња внатре.
3. Прицврстете го делот од телото на ѕидот со завртки.
4. Правилно поврзете ги каблите за напојување на приклучните блокови.
5. Вклучете го напојувањето.

**ОДРЖУВАЊЕ:**
1. Користете само памук и алкохол за чистење на телото на светилката.

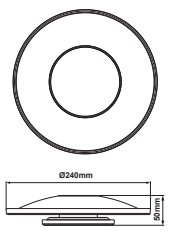


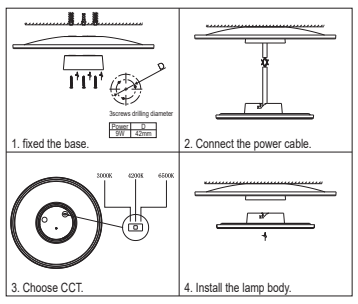


-20°C < ta < 40°C

BG ПРОИЗВЕДЕНО В КИТАЙ
ПРОИЗВОДИТЕЛ : PANLIGHT INTERNATIONAL LIGHTING CO.,LIMITED
10F, 271 HUSHUNAN ROAD, HANGZHOU, CHINA
ВНОСИТЕЛ : ВИТО ЕВРОПА ООД
АДРЕС : Гр.София ул.Източна Тангента 102 ет.4
ТЕЛЕФОН : +359 2 434 15 74
ДАТА НА ПРОИЗВОДСТВО (МЕСЕЦ/ГОДИНА) : 03/25

TR ÇİN'DE ÜRETİLMİŞTİR
İMALATÇI : PANLIGHT INTERNATIONAL LIGHTING CO.,LIMITED
10F, 271 HUSHUNAN ROAD, HANGZHOU, CHINA
İTHALATÇI : RAINAS ELEKTRİK VE AYDINLATMA MALZ.İMAL. VE SAN.TİC.LTD.ŞTİ.
ADRES : YEŞİLKÖY MAH. ATATÜRK CAD. EGS BUSINESS PARK BLOKLARI
NO:12 B1 8.KAT NO.299-300 BAKIRKÖY/İSTANBUL
TELEFON:0212 886 3520
ÜRETİM TARİHİ (AY/YIL):03/25

KAZ СДЕЛАНО В КИТАЕ
ПРОИЗВОДИТЕЛЬ : PANLIGHT INTERNATIONAL LIGHTING CO.,LIMITED
10F, 271 HUSHUNAN ROAD, HANGZHOU, CHINA
Юридический адрес: 050000, Республика Казахстан, Алатауский район,
г.Алматы, Микрарайон Теректи, Айналмалы, дом № 69А, корпус Литер В1
Телефон : 87071233838
ДАТА ПРОИЗВОДСТВА (МЕСЯЦ/ГОД):03/25

AR صنع في الصين
الصانع : PANLIGHT INTERNATIONAL LIGHTING CO.,LIMITED
10F, 271 HUSHUNAN ROAD, HANGZHOU, CHINA
المستورد: VITO COMPANY FOR GENERAL TRADING AND COMMERCIAL AGENCIES LTD.
ADDRESS: OPPOSITE TO KESNEZAN OPVI ERBIL/ IRAQ
TELEPHONE: 00964 750 7647647
تاريخ الصنع (الشهر / السنة): 03/25

P.S : IF THE IMPORTER IS NOT LISTED HERE PLEASE CONTACT TO THE LOCAL DISTRIBUTOR OF THIS PRODUCT.